工作台尺寸(mm) Worktable diameter		ø400
中心高度(mm) Center height		255
中心孔直徑(mm) Center bore diameter		ø180H7
貫穿孔直徑(mm) Through hole diameter		ø180
工作台T型槽寬度(mm) Width of T-slot		14H7
伺服馬達(4000rpm) Servo motor	FANUC	αιF12
	MITSUBISHI	HF-204S
最小設定單位(deg) Minimum input increment		0.001
減速比 Speed reduction ratio		1:180
最高轉速(rpm) Table rotation speed		16.6
最大工件負載(kg) Allowable load capacity	立(V.)	240
	臥(H.)	800
使用壓力(kg/cm²) Drive pressure		35(Hyd.)
分度精度(sec) Indexing accuracy		20
重覆精度(sec) Repeatability		4
重量(kg) Net weight		270

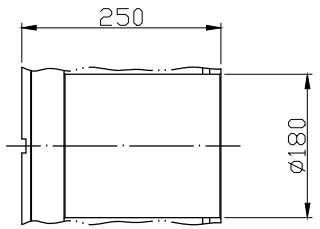

Z-Z

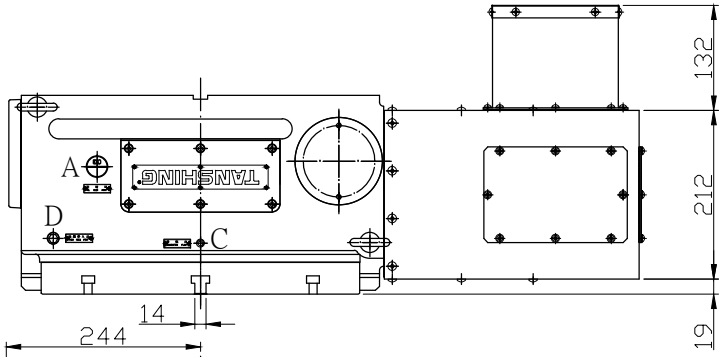

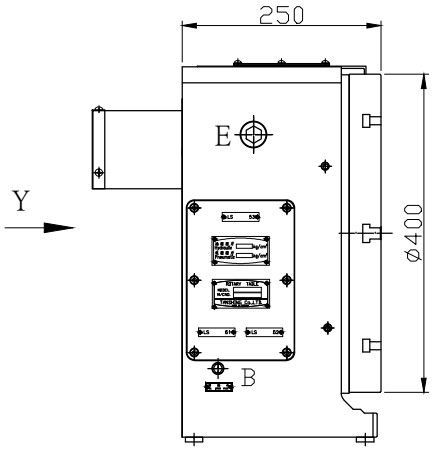

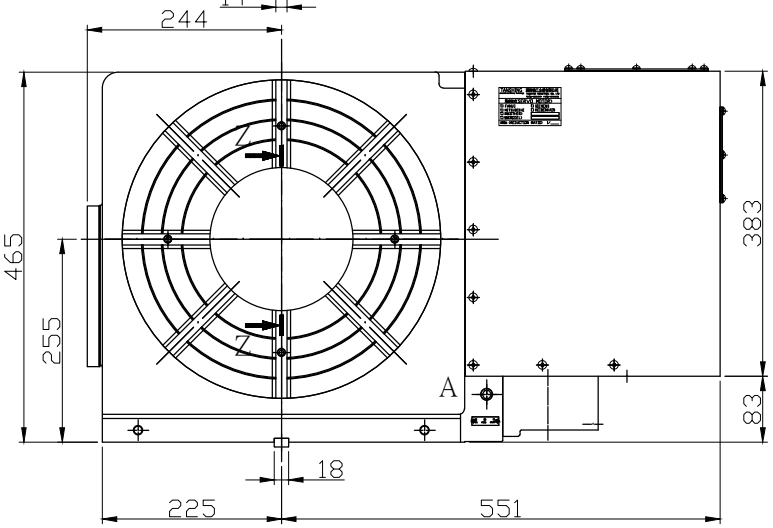

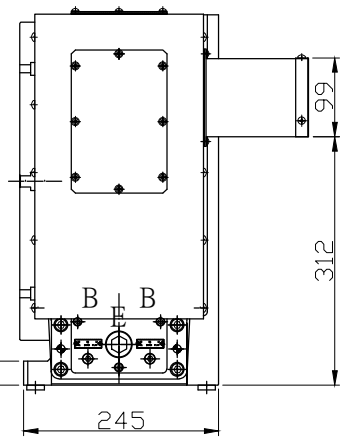

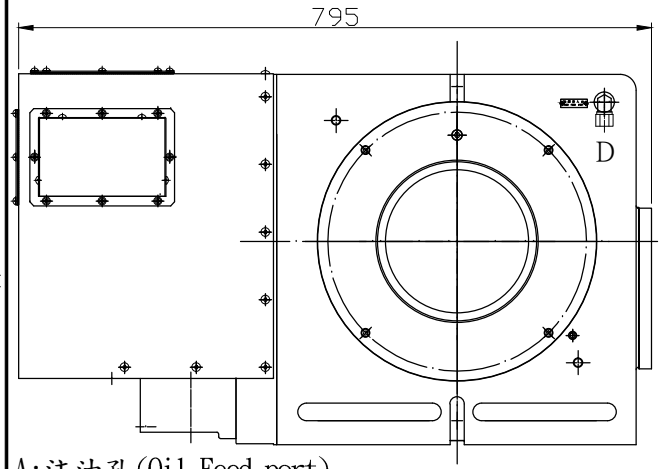

Y view

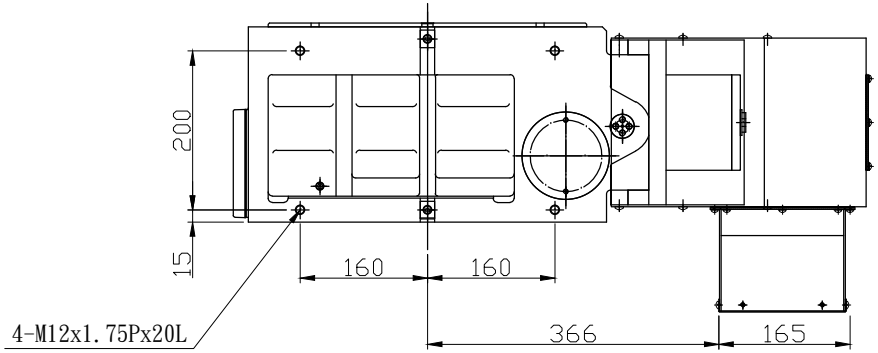

A:注油孔(Oil Feed port)
B:排油孔(Oil drain Plug)
C:排氣孔(Deaeration Plug)
D:油壓投入孔(Hydr Feed port)
E:油鏡(Oil window)

編號	更改內容	更改日期	更改者
5			
4			
3			
2			
1	修正圖號BR40AoL>BR40A_oL	2018.09.05	黃美雅

一般公差 尺寸範圍	公差±mm
0-4	0.05
4-16	0.07
16-65	0.1
65-250	0.2
250-1000	0.3
1000-2000	0.4

設計	游政誠	日期	2010.12.30	表面處理	——
審查		日期		數量.單位	– mm
核准		日期		材質	——

TANSHING 潭興精工企業有限公司

比例 —— 版次 —

型號 BRNC－40A

圖名 外型圖

圖號 1 BR40A_oL